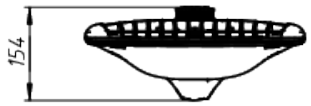

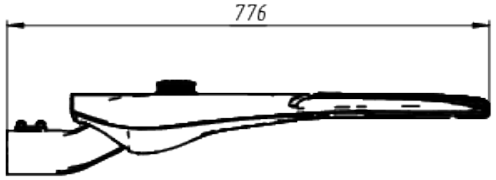

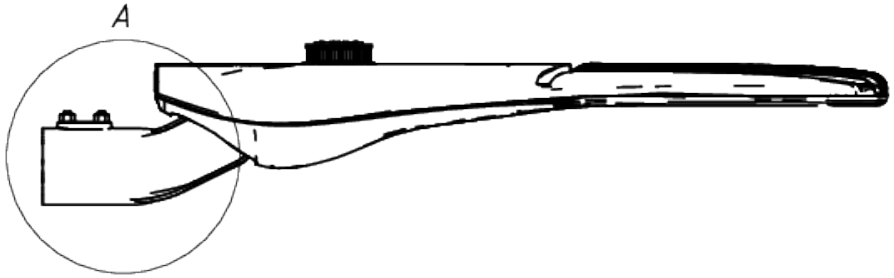

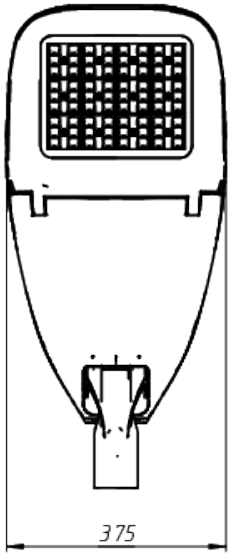

Вид – А

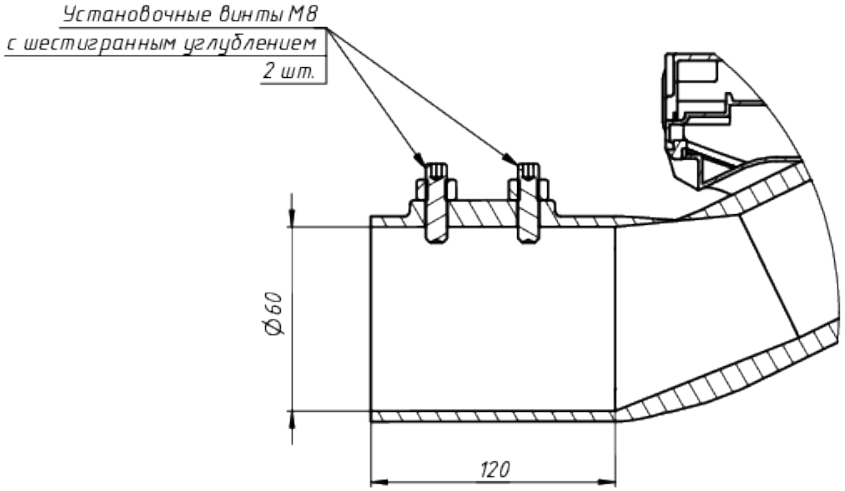

ЛАДЗАВОД
СВЕТОТЕХНИКИ

*Документ сгенерирован автоматически. Дата генерации: 29-04-2024

Изм.	Лист	№ докум.	Подп.	Дата	LAD NEW STREET model L 150	Лист 1